makmart

НОЖКА НАКЛАДНАЯ РЕГУЛИРУЕМАЯ, С ШИПАМИ

Италия

ножка накладная регулируемая, с шипами

артикул	регулировка, мм	нагрузка, кг	материал	отделка	упаковка
PI41.000000000	0-12	100	замак / пластик / сталь	цинк / черный	250 шт.

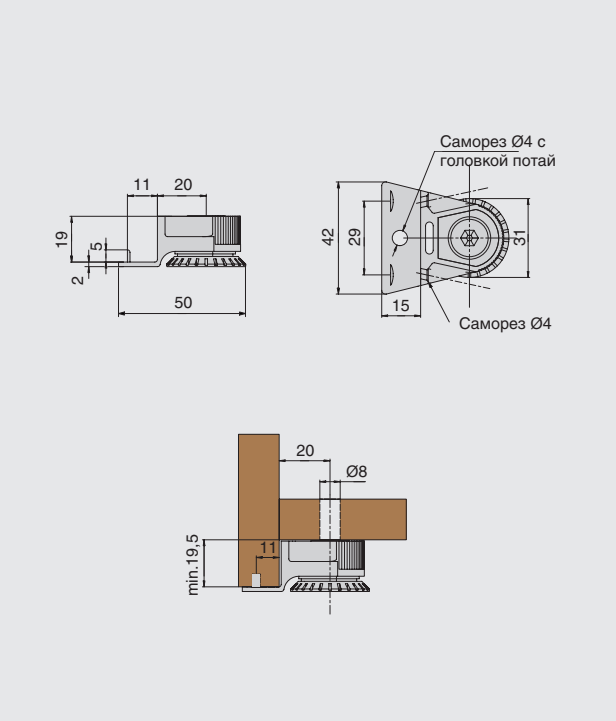

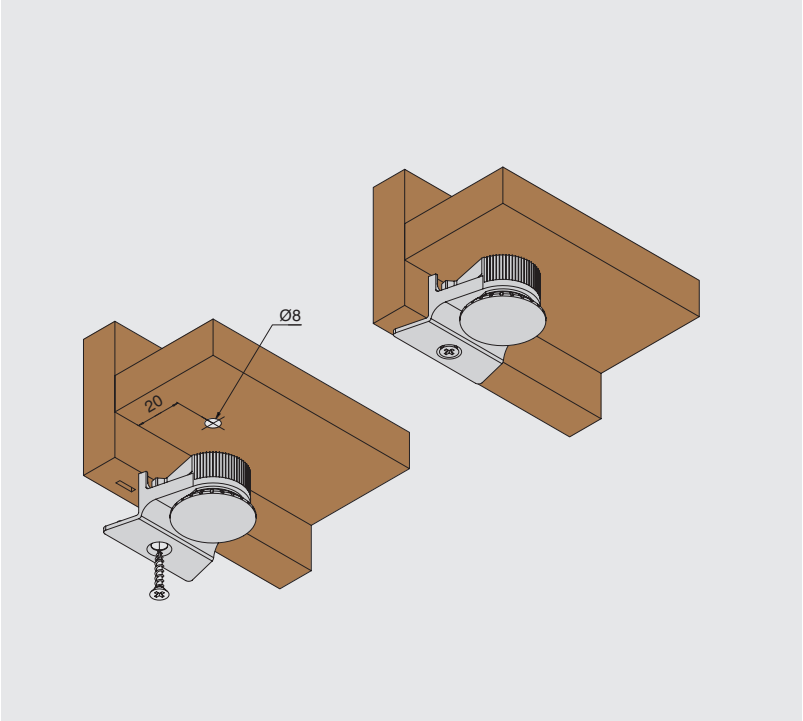

makmart
components and mechanisms for furniture industries

Москва

тел: +7 (495) 974-62-85, 974-62-86, 785-11-41, 785-11-45

факс: (495) 974-61-48

e-mail: contact@makmart.ru

www.makmart.com

www.makmart.ru

Логистический комплекс Наро-Фоминск
тел.: +7 (495) 974-62-86

Логистический комплекс Мытищи
тел.: +7 (495) 134-42-64, доб. 2

Логистический комплекс Юг
тел.: +7 (495) 134-42-64, доб. 1

Логистический комплекс Одинцово
тел.: +7 (495) 134-42-64, доб. 3

Челябинск (ЛК)
тел.: +7 (351) 220-88-13

Красноярск (ЛК)
тел.: +7 (391) 234-70-20 (многоканальный)

Уфа (ЛК)
тел.: +7 (347) 216-55-48

Воронеж (ЛК)
тел.: +7 (473) 233-23-40

Санкт-Петербург
тел.: +7 (812) 606-68-55, 606-68-56, 606-68-57

Екатеринбург (ЛК)
тел: +7 (343) 359-29-90, 359-29-93

Ростов-на-Дону
тел: +7 (863) 201-73-48, 201-79-56,

Новосибирск (ЛК)
тел: +7 (383) 314-79-99, 314-88-58

Казань (ЛК)
тел: +7 (843) 212-07-45, 212-07-46

Калининград
тел: +7 (4012) 605-407

Республика Казахстан, г. Алматы
тел.: +7 (727) 321-22-08, +7(701) 538-18-75

Дилерская сеть:

отсканируйте или кликните на код, чтобы узнать телефон дилера в Вашем регионе