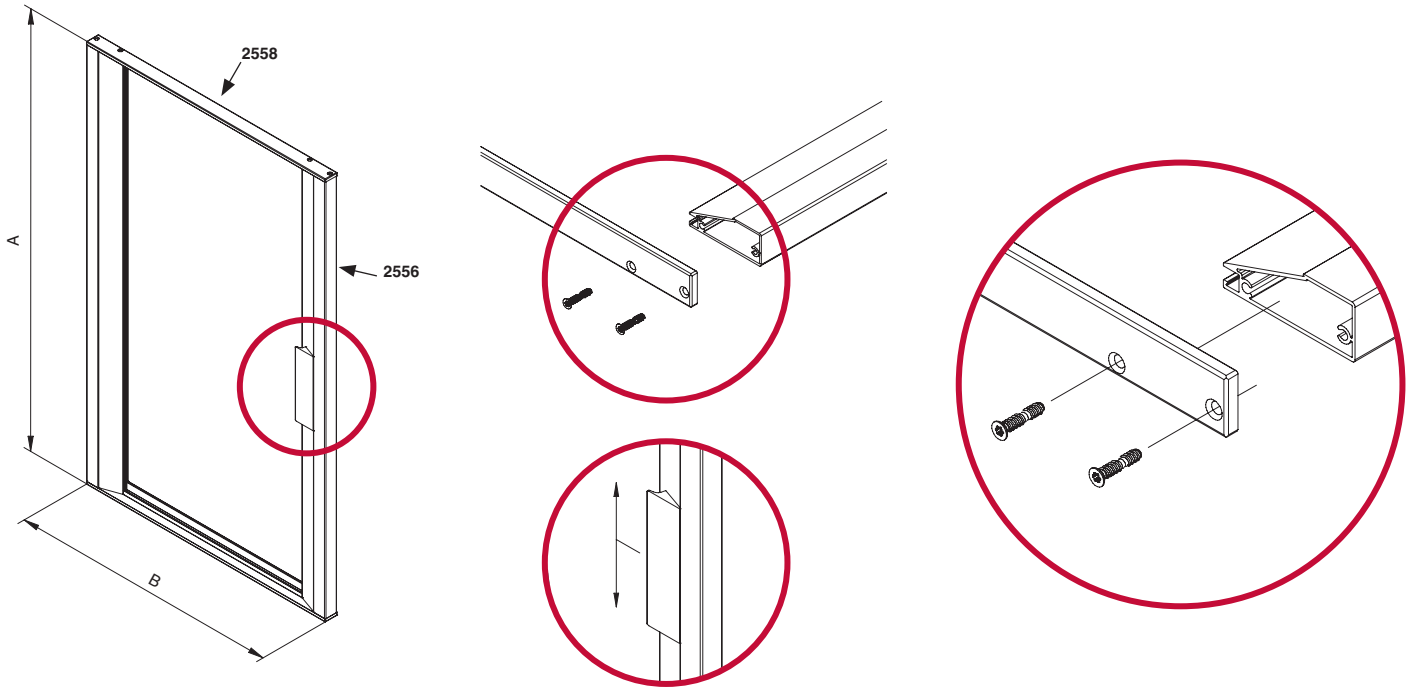
2558
2556
A
B

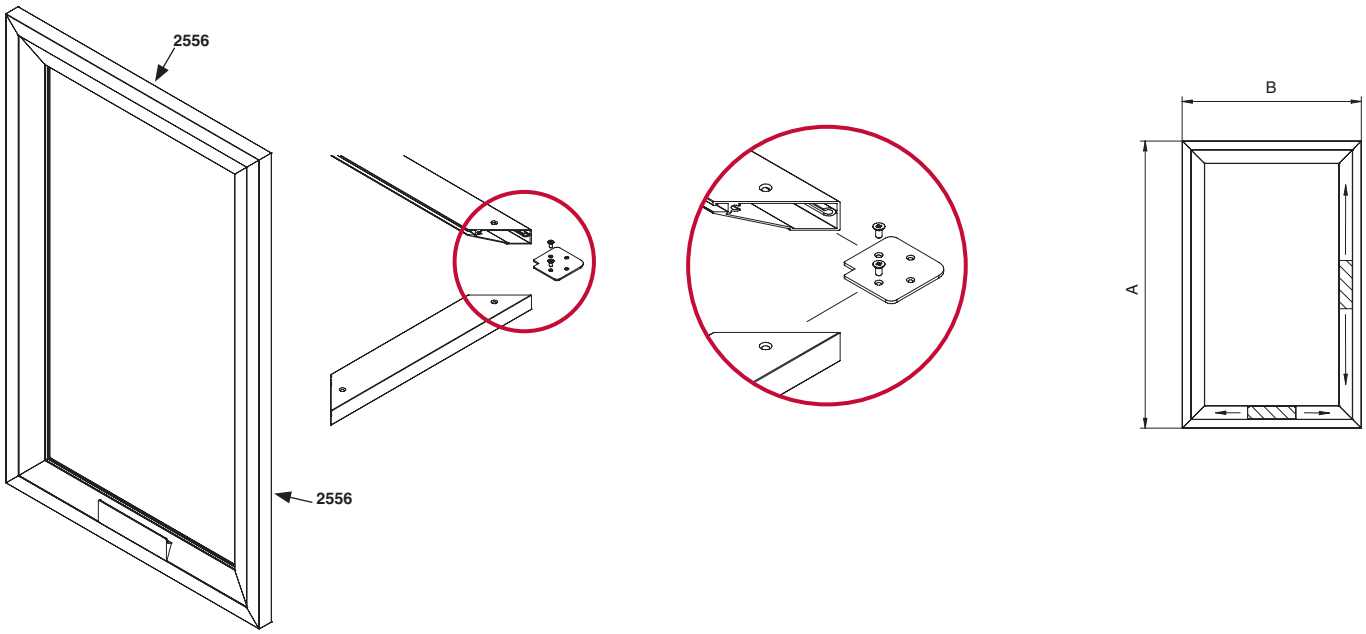
2556
2556
B
A

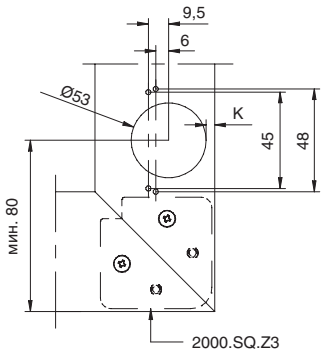
9,5
6
Ø53
K
45
48
мин. 80
2000.SQ.Z3