8.1215.0160.0903

Ручка накладная L.200мм, отделка золото матовое

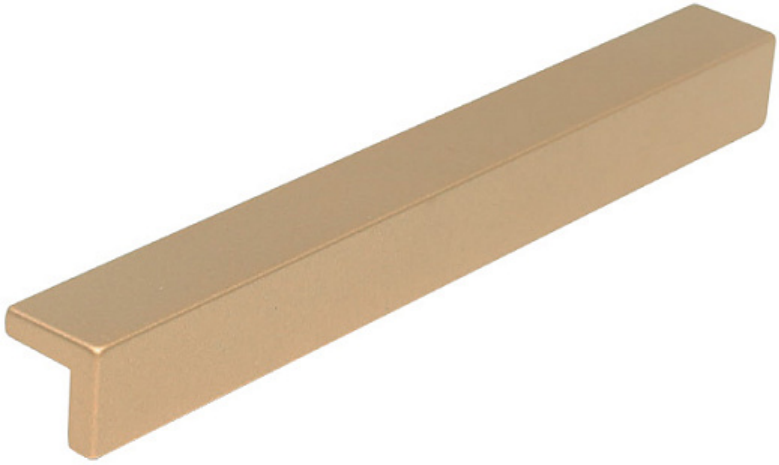

Актуальную цену и остатки уточняйте на сайте

Ссылка на товар:

https://makmart.ru/catalog/handles/overhead/554237/

Комплектуется винтами М4х25 – 2 шт

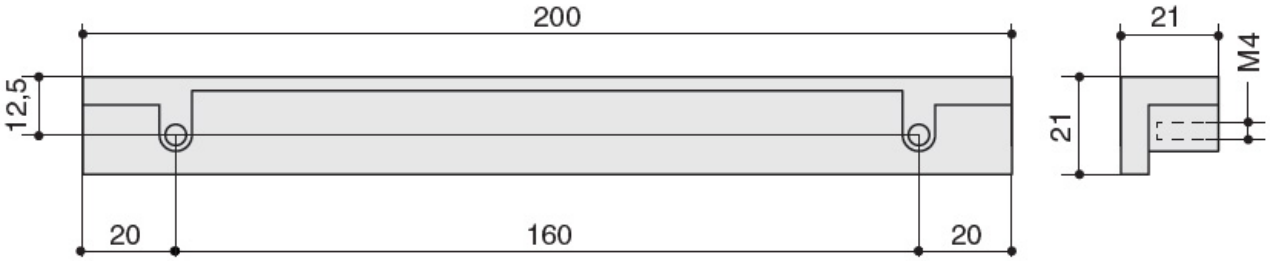
200
12,5
20
160
20
21
21
M4

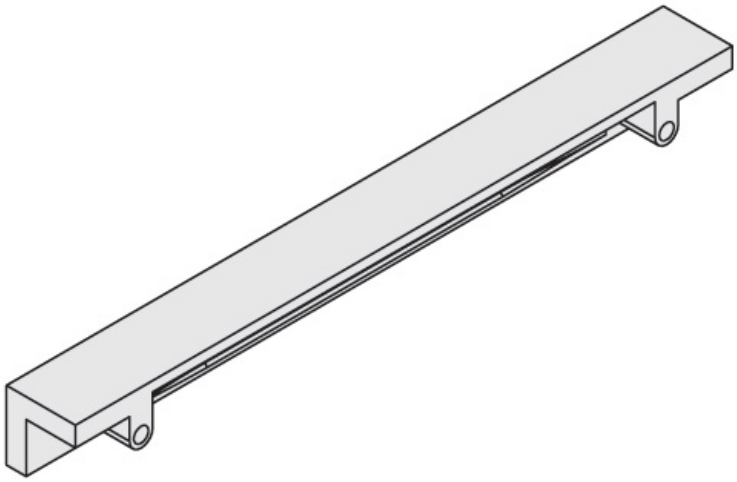

Характеристики

Межцентровое расстояние (A, мм)	160
Длина (L, мм)	200
Материал	Замак
Отделка	Золото матовое
Тип ручки	Накладные
Тип отделки	Золото
Коллекция ручек	Накладные
Степень блеска	Матовые
Длина (calc)	200
Страна производитель	Италия
Объем (м³)	0.00007
В заводской упаковке	60