42.PXF0.07.45XLA00

Направляющая L=450 полного выдвижения с доводчиком, левая

Актуальную цену и остатки уточняйте на сайте

Ссылка на товар:

https://makmart.ru/catalog/drawer/ten/elements/5327/

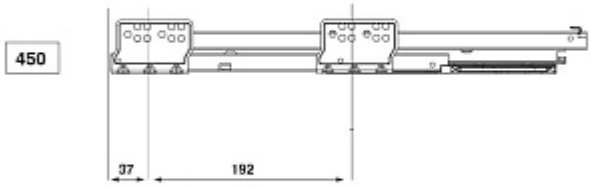

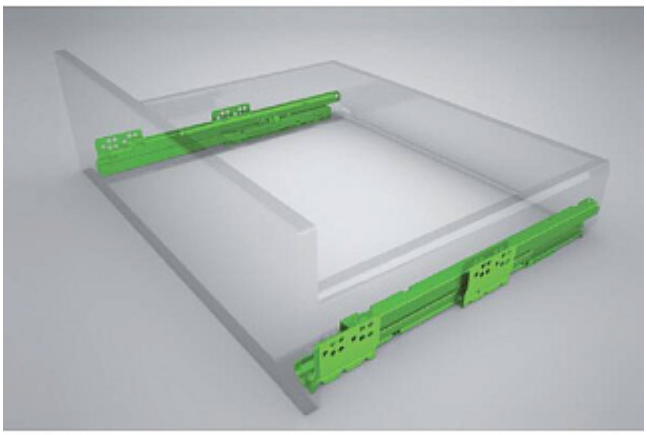

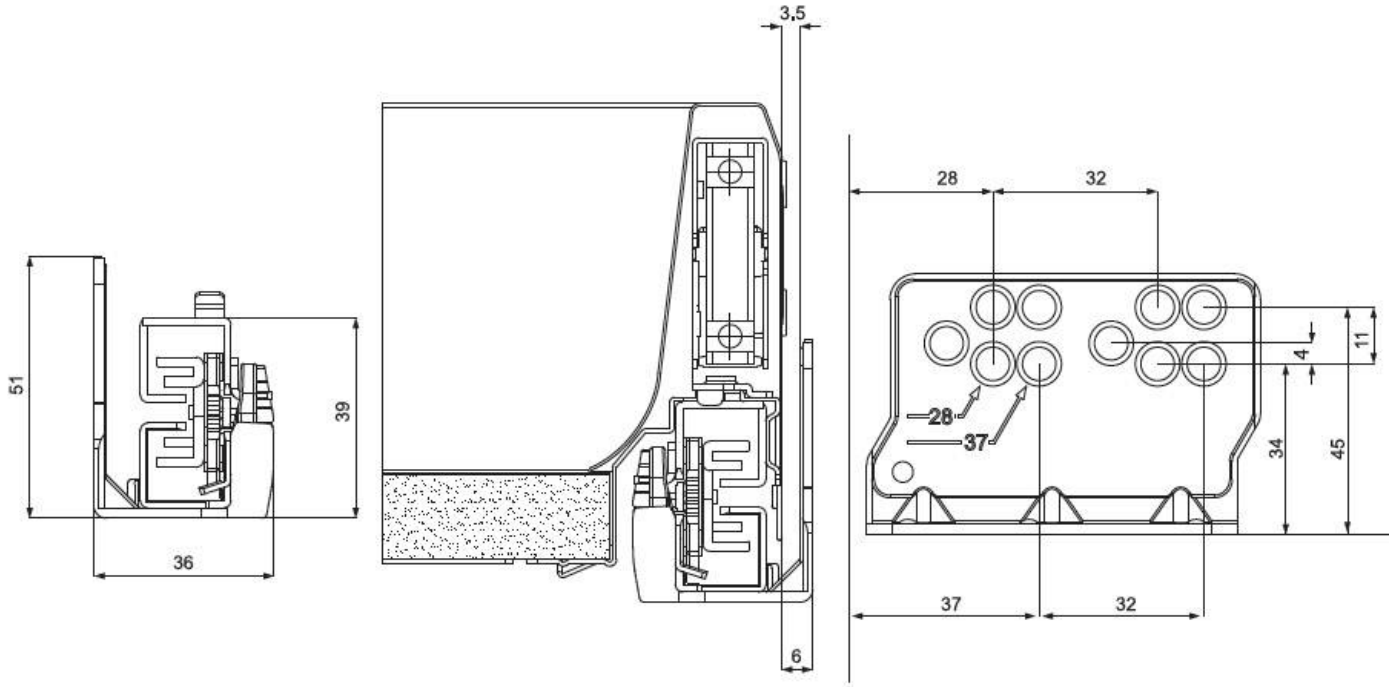
51
39
36
3,5
6
28
32
4
11
34
45
28
37
37
32

Описание

TEN — комплексная система для создания выдвижных ящиков любого размера.

Преимущества системы:

грузоподъемность направляющих — 45 кг.
в систему установлено новое поколение доводчиков Slow Motion с продолжительным путем демпфирования, оснащенным системой Final Release, гарантирующей закрывание ящика даже в неблагоприятных условиях.
повышенная плавность хода «TEN» обеспечивается системой Dual-Synchro (встроенный синхронизатор).
доводчик Slow Motion, установлен не внутри боковин, а на самой направляющей.
дно ящика и задняя стенка имеют одинаковую ширину, что позволяет унифицировать раскрой материала.
система крепления фасада позволяет производить горизонтальную и вертикальную регулировку фасада, а также, в варианте высоких фасадов регулировать угол его наклона относительно каркаса с помощью профиля-расширителя.

Характеристики

Длина (L, мм)	450
Нагрузка (кг)	45
Глубина ящика (мм)	450
Длина множественная	450
Группа	Направляющие
Тип открывания/закрывания	С доводчиком
Выдвижение	Полное выдвижение
Серия	Ten
Элемент	Направляющая
Страна производитель	Италия
В заводской упаковке	10
Выведено	Y