HW.012.2206.3000.PR

Профиль 2206 для LED подсветки врезной, L=3000 мм, отделка алюминий (анодировка)

Актуальную цену и остатки уточняйте на сайте

Элемент не найден

Ссылка на товар:

https://makmart.ru/catalog/lighting/profile/40168/

Рассеиватели, заглушки, ленты светодиодные, источники питания и коннекторы заказываются отдельно

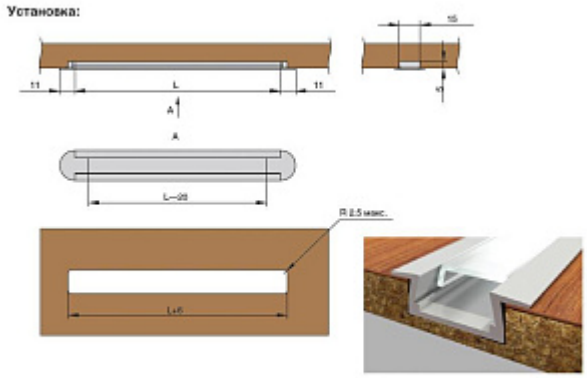

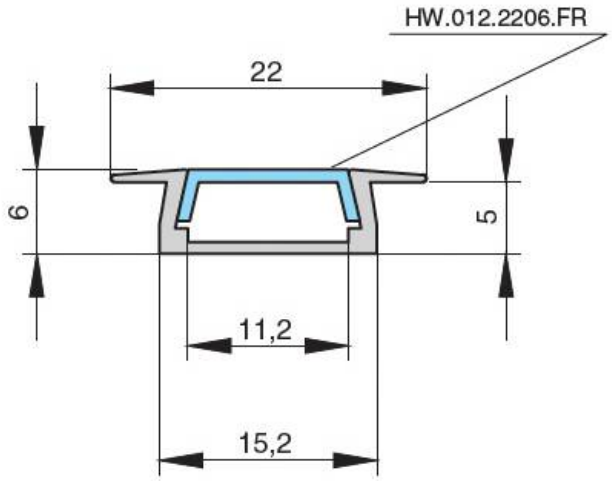
HW.012.2206.FR
22
6
5
11,2
15,2

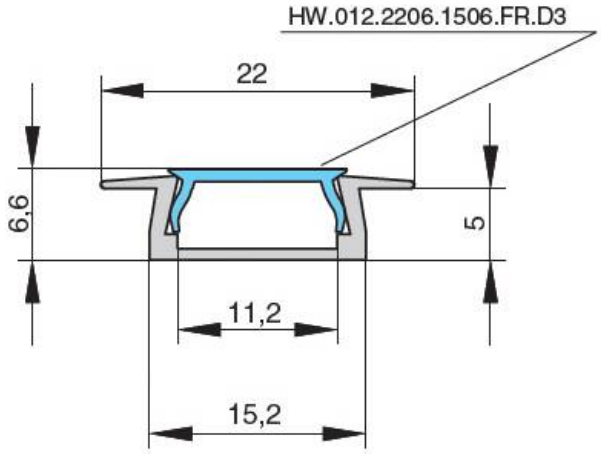
HW.012.2206.1506.FR.D3
22
6,6
5
11,2
15,2

Описание

Врезной профиль для светодиодной ленты. Применяется для функциональной и декоративной подсветки мебели, интерьера, торгового и рекламного оборудования.

Профиль изготовлен из анодированного алюминия.

Теперь длина профиля 3000 мм. Увеличенная длина хлыста позволяет избежать неэстетичных стыковок профиля в корпусах высоких шкафов или кухонной подсветке.

К данной модели профиля подходят светодиодные ленты шириной до 10 мм. Профиль устанавливается во фрезерованный паз.

Отдельно приобретается матовый рассеиватель из поликарбоната (светопропускание 70%), а также заглушки глухие или с отверстием для вывода проводов.

Характеристики

Ширина (B, мм)	22
Длина (L, мм)	3000
Высота (H, мм)	6
Ширина площадки под ленту (мм)	11.2
Для LED ленты шириной (мм)	8 10
Материал	Алюминий
Отделка	Алюминий
Тип отделки	Алюминий
Категория	STANDART
Вариант установки	Врезные
Тип ламп	Светодиодные
Тип светильника	Профили
Серия	2206
Применение	Встраиваемый
Направление светового потока	Прямое
Тип товара	Профиль
В заводской упаковке	150
Выведено	Y