SK.01.900.9005

Сетка для посуды в нижнюю базу 900 вкладная в ящик, отделка черный бархат (матовый)

Актуальную цену и остатки уточняйте на сайте

Ссылка на товар:

https://makmart.ru/catalog/drying/lower/40082/

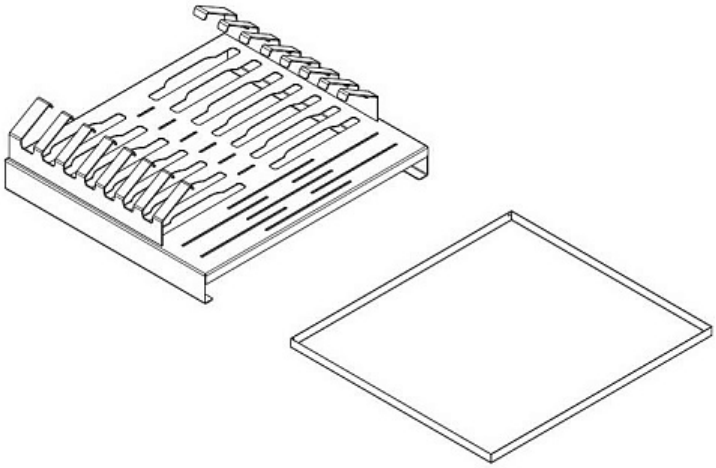

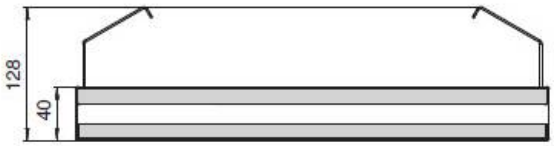
128
40

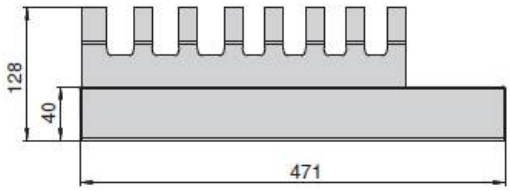
128
40
471

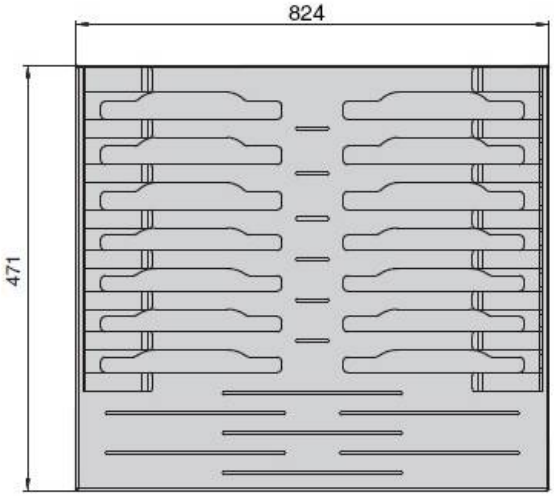
824
471

Описание

Преимущество данной модели сетки в том, что она, фактически, не требует установки, а просто вкладывается в выдвижной ящик, как лоток для столовых приборов. Любой ящик с фасадом H360 мм можно таким образом превратить в сетку для посуды в нижней базе.

Данная модель сетки в нижнюю базу подходит к следующим моделям ящиков:

Indigo
Legrabox от Blum.

В комплект входит алюминиевый поддон и держатели для тарелок оригинальной формы, выполненные из металлического листа.

Данная сетка совместима с системой ящиков Indigo и системой ящиков Legrabox от Blum, а также аналогами, имеющими схожие размеры внутреннего пространства ящика.

Комплектация:

сетка для ящика в нижнюю базу 600 мм - 1 шт.
лоток для сетки в нижнюю базу - 1 шт.

Характеристики

Ширина (B, мм)	824
Глубина (H, мм)	471
ДСП (мм)	16
Ширина каркаса (мм)	900
Ширина фасада (мм)	900
Материал	Сталь
Отделка	Черный бархат (матовый)
Материал решетки	Сталь
Тип отделки	Чёрный
Материал поддона	Алюминий
Рамка	Без рамки
Установка	В нижний каркас
Тип сушки	Вкладные
Страна производитель	Россия
Производитель	Лаборатория Металла
Объем ($м^3$)	0.087
К выведению	Y