890.AC.Z1.01.00

Кронштейн 100x26мм для подвески полок и фиксаторов, оцинкованный

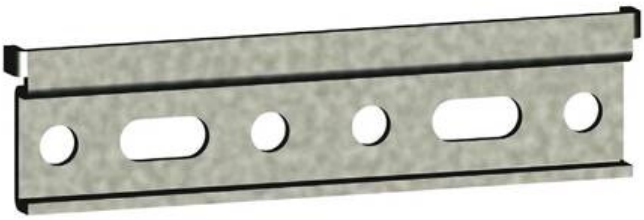

Актуальную цену и остатки уточняйте на сайте

Ссылка на товар:

https://makmart.ru/catalog/podveski/brackets/1324/

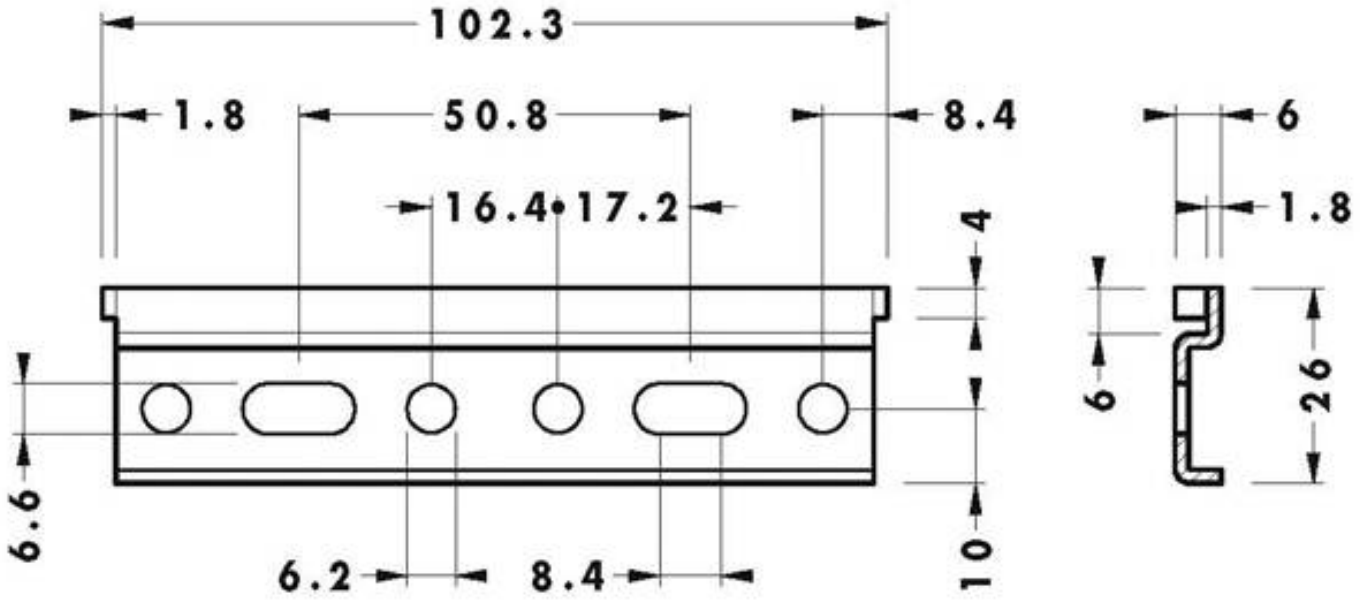

Описание

Компания MAKMART представляет складской программы - уникальную систему 814.

Данная система предназначена для крепления, регулировки и фиксации настенных декоративных панелей.
Абсолютно скрытый монтаж, возможность регулировки по высоте (в пределах 10 мм), простота и легкость установки все это делает систему 814 незаменимой при оформлении и дизайне интерьеров.

Характеристики

Материал	Сталь
Отделка	Цинк
Элемент	Кронштейн
Тип подвески	Скрытые
Система CAMAR	814
Страна производитель	Италия
В заводской упаковке	100