M8012.K.MSN

Ручка-кнопка, отделка сталь шлифованная

Актуальную цену и остатки уточняйте на сайте

Ссылка на товар:

https://makmart.ru/catalog/handles/knob/125578/

Комплектуется винтами M4x25 – 1 шт.

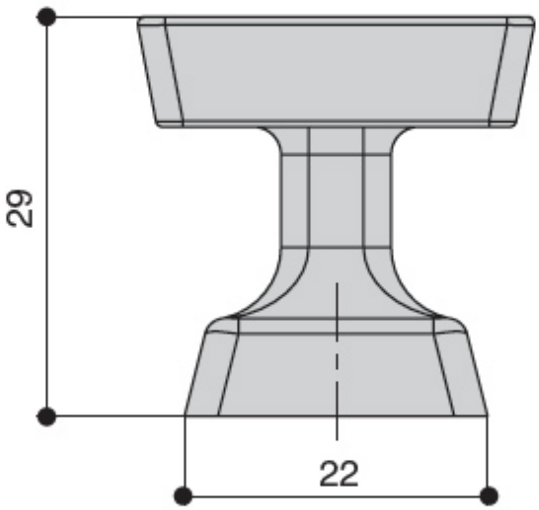
29
22

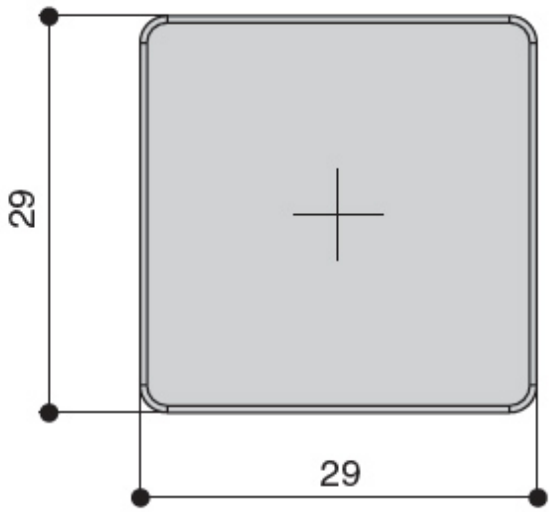
29
29

Характеристики

Материал	Замак
Отделка	Сталь шлифованная
Форма	Квадратные
Тип ручки	Кнопки
Тип отделки	Сталь
Коллекция ручек	Современные
Степень блеска	Матовые
Объем (м³)	0.00002
В заводской упаковке	50