HW.005.069

Профиль-светильник LED Dentro 3, 563 мм, 5W/12V, 6000K, с IR датчиком открытия, для корп.16-18 ДСП с выдвиж. ящиками, кон-р L822

Актуальную цену и остатки уточняйте на сайте

Элемент не найден

Ссылка на товар:

https://makmart.ru/catalog/lighting/led-lights/11670/

Для подключения светодиодных светильников к сети вам потребуется комплект источника питания 12В, его мощность должна превышать общую потребляемую мощность подключенных источников света на 15-20%.

СХЕМА МОНТАЖА

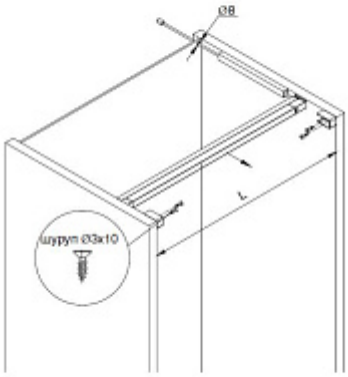

РЕКОМЕНДАЦИИ ПО ПОДКЛЮЧЕНИЮ

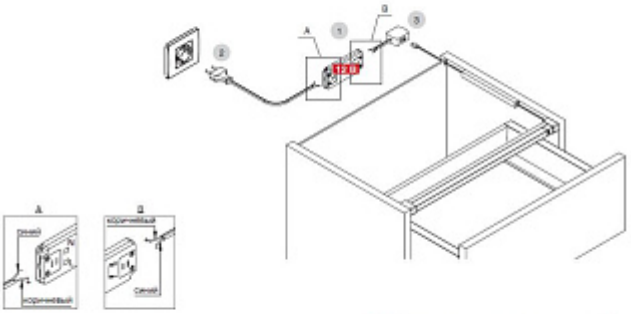

Возможно подключение выключателей и датчиков

ГАБАРИТНЫЕ И УСТАНОВОЧНЫЕ РАЗМЕРЫ

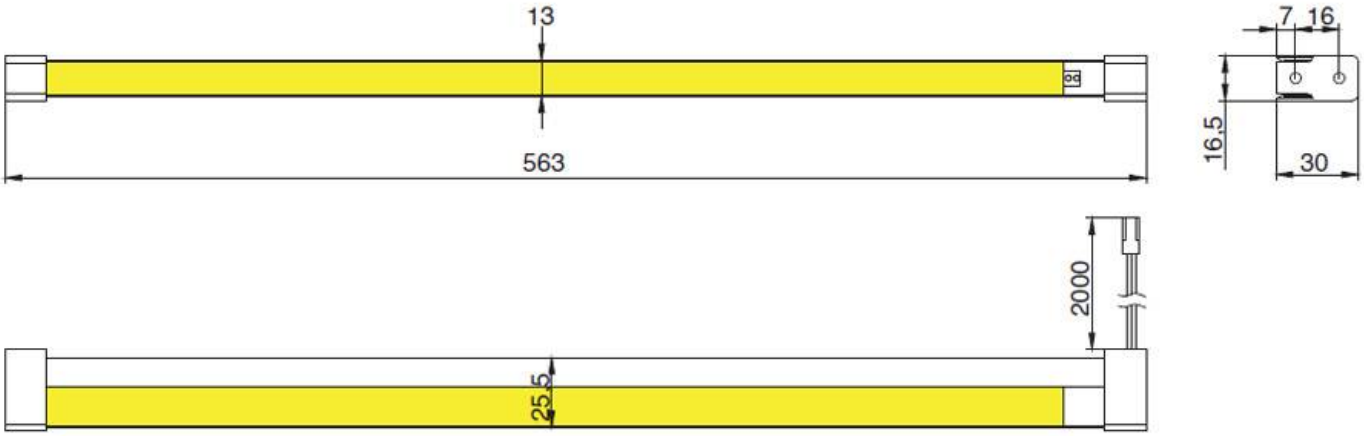

Описание

Светильник предназначен для освещения внутреннего пространства выдвижных ящиков. В корпус светильника встроен IR-датчик. Для включения/ выключения светильника необходимо просто открыть / закрыть фасад. Зона действия датчика: 2 – 80 мм. Предназначен для корпусов 600 мм, изготовленных из 16 или 18 мм ДСП.

Комплектация светильника:

светильник с IR-датчиком открывания, проводом 2000 мм и коннектором L822M — 1 шт.
крепление к каркасу — 2 шт.
шуруп 3x10 — 4 шт.
кабель-канал самоклеющийся 500мм — 1 шт.

Зона действия IR-датчика открывания:

расстояние: 2-80 мм

Характеристики

Габаритные размеры (мм)	563x50x20
Цветовая температура (°K)	6000
Рабочее напряжение (В)	12
Длина (L, мм)	563
Мощность (Вт)	5
Световой поток (Лм)	240
Индекс цветопередачи (CRI)	80
Рабочее напряжение множественное	12
Мощность множественное	5
Длина множественная	563
Материал	Алюминий
Отделка	Алюминий
Класс пылевлагозащиты	IP 20
Тип отделки	Алюминий
Выключатель	На преграду (IR)
Стиль	Модерн
Вариант установки	Накладные
Тип ламп	Светодиодные
Тип свечения	Холодный
Тип светильника	Прямоугольные
Тип коннектора	822
Применение	В выдвижной ящик
Направление светового потока	Фронтальное